aluplast
Systemy okien tworzywowych

Profile główne

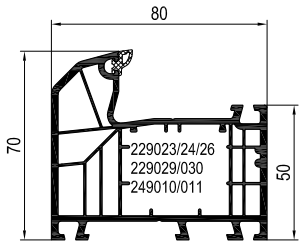

(CL) 170x07 ■
SH 666070 -> 249058/269060

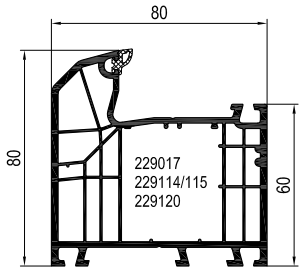

(CL) 170x05 ■
SH 666071 -> 249058/269060

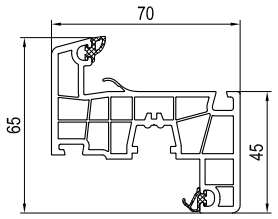

(CL) 140x86 □

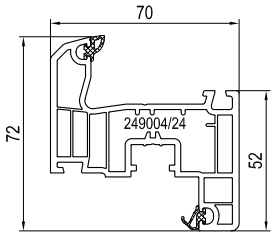

(SL) 140x21 □

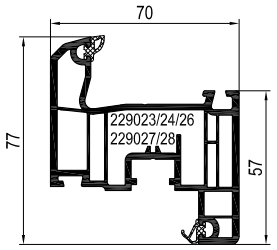

(SL) 140x20 ■

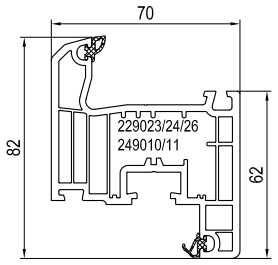

(SL) 140x23 □

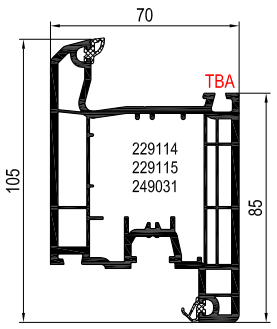

(SL) 140x30 ■

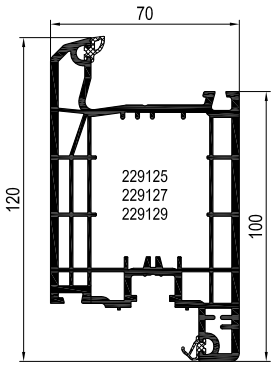

140x33 ■

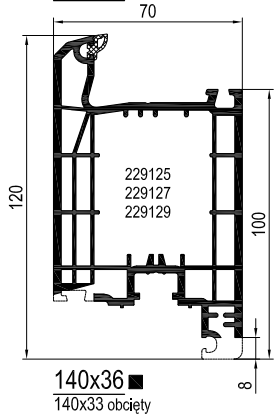

140x36 ■
140x33 obcięty

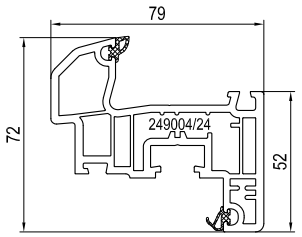

(CL) 140x24 □

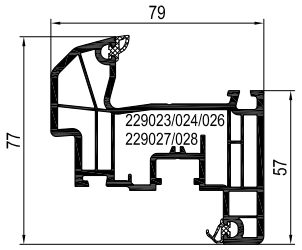

(CL) 140x26 ■

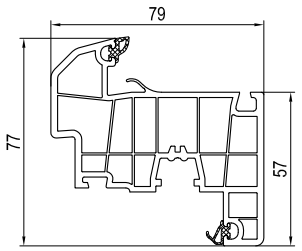

(CL) 140x85 □

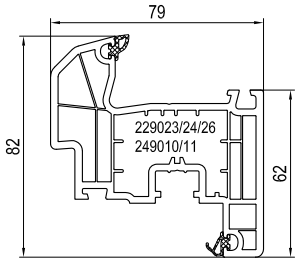

(CL) 140x25 □

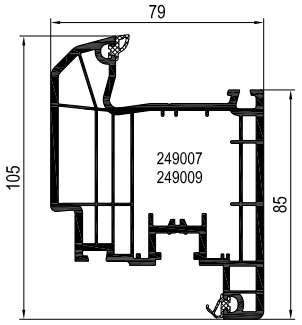

(CL) 140x32 ■

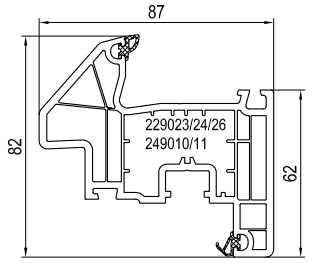

(E-Optik) 140x29 □

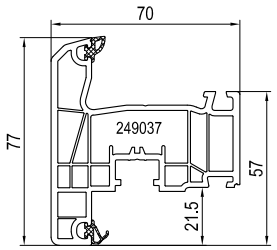

(SL) 140x37 □

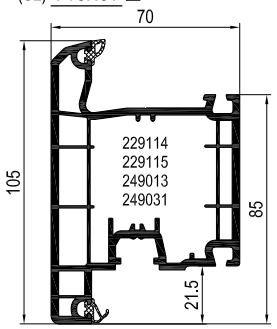

(SL) 140x31 ■

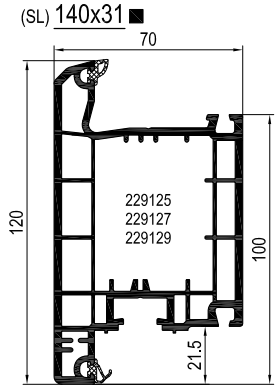

(SL) 140x35 ■
V 627107
V * -

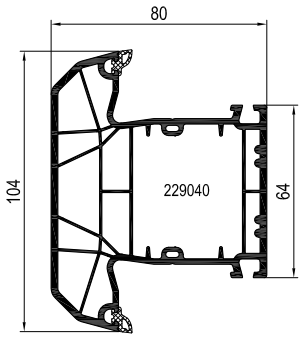

(CL) 170x45 ■
V 677133 V * 677103
PH 666072 -> 249058/269060

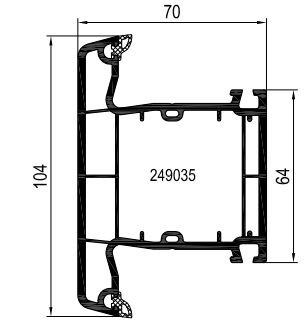

(CL) 140x45 ■
V 677133 V * 677103
PH 646075 -> 249058/269060

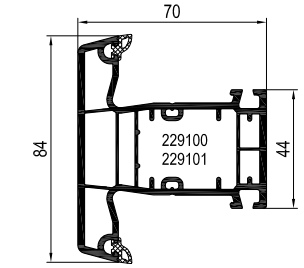

(CL) 140x41 ■
V 647131 V * 647101 V 647132 V * 647102
PH 646074 -> 249058/269060

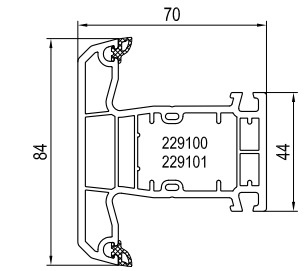

(SL) 140x48 □
V 647131 V * 647101 V 647132 V * 647102

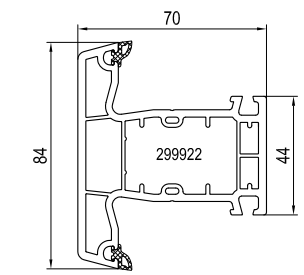

(CL) 140x44 □
V 647131 V * 647101 V 647132 V * 647102
PH 646074 -> 249058/269060

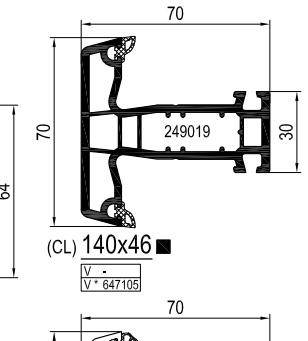

(CL) 140x46 ■
V -
V * 647105

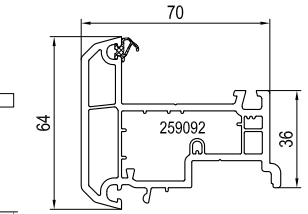

(SL) 140x67 □
EK 640067

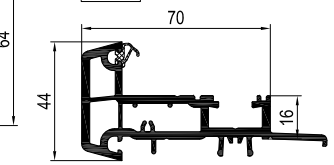

(CL) 140x65 ■
EK 640065

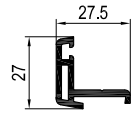

(CL) 120205 ■
EK 620003 EK 620004

Profile główne
Round-line (RL)

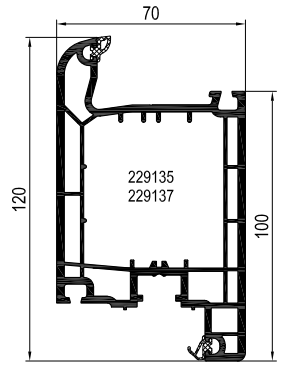

(RL) 140x38 ■

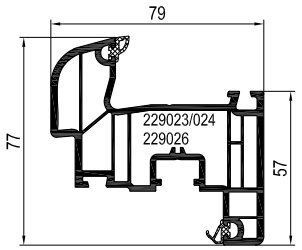

(RL) 140x22 ■

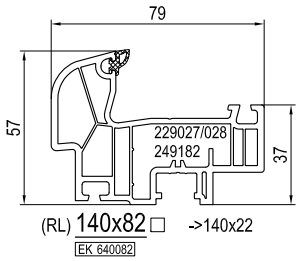

(RL) 140x82 □ ->140x22
EK 640082

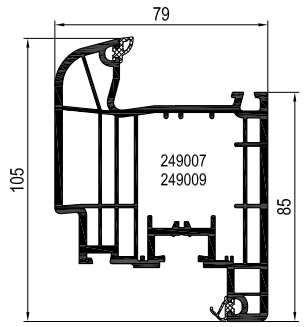

(RL) 140x34 ■

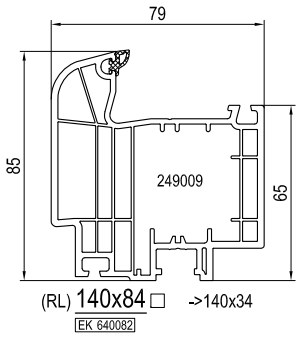

(RL) 140x84 □ ->140x34
EK 640082

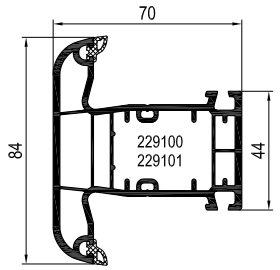

(RL) 140x47 ■
V 647131 V * 647101 V 647132 V * 647102
PH 646073 -> 249058/269060

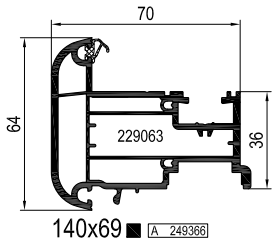

140x69 ■ A 249366
EK 640069

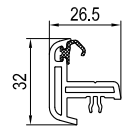

(RL) 120x97 □
EK 620097
->140x82
->140x84

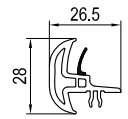

(RL) 110x97 □
->140x82
->140x84

Dodatki
patrz plan: Dodatki

Wzmocnienia
patrz plan: Wzmocnienia

SH	łącznik progu
PH	łącznik słupka z progiem
V	łącznik
V *	łącznik bez kołnierzy
EK	zaślepka

-> do

TBA w przygotowaniu (nowy lub zmieniony)

cz	czarny	(CL)	Classic-line
bi	biały	(SL)	Soft-line
pbi	papierowa biel	(RL)	Round-line
sz	szary		
br	brąz		
cze	czerwony		
żó	żółty		

■ okleina
□ bez okleiny